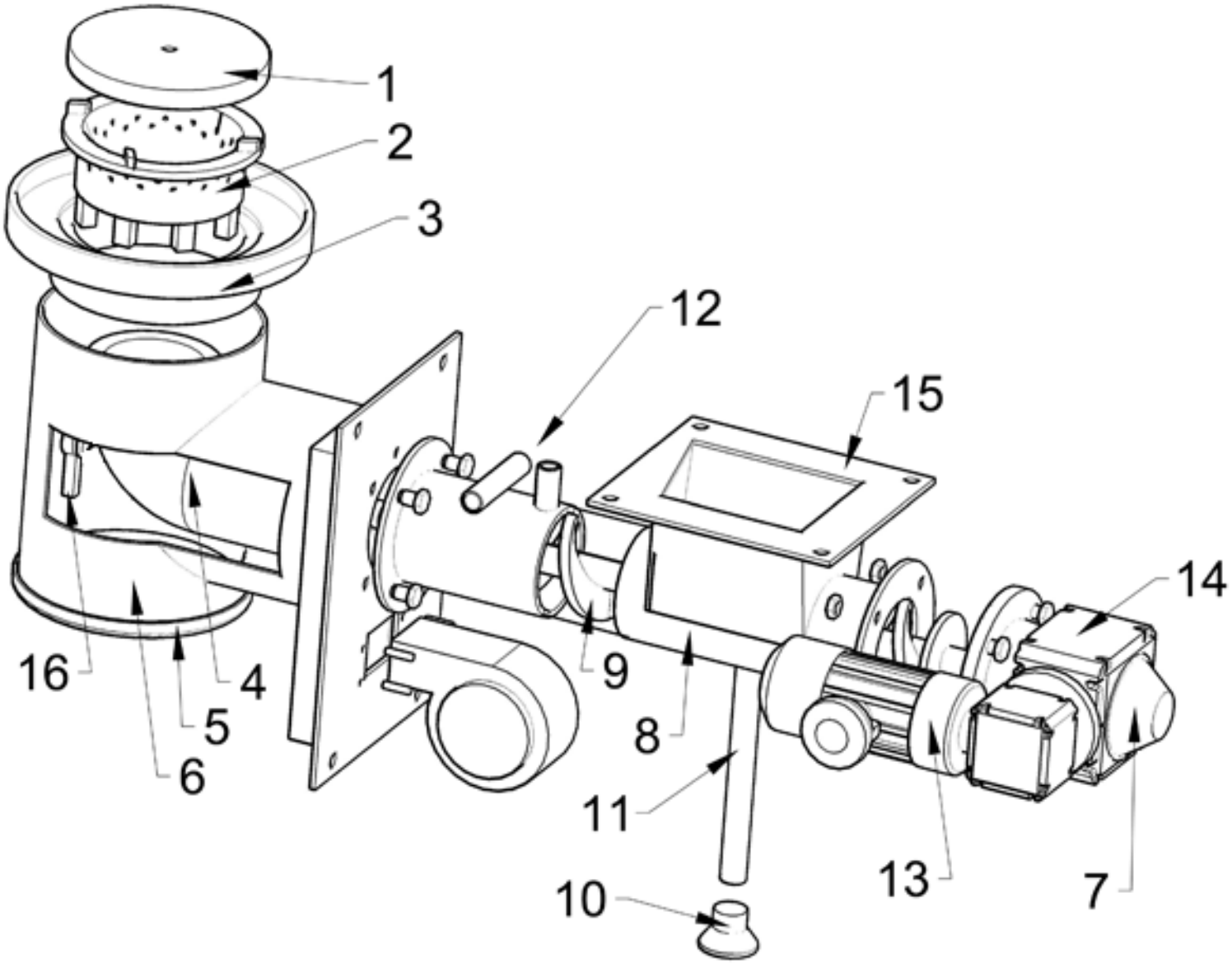
1
2
3
12
15
14
16
4
5
6
9
8
11
10
13
7